pilsa
electric vibrator

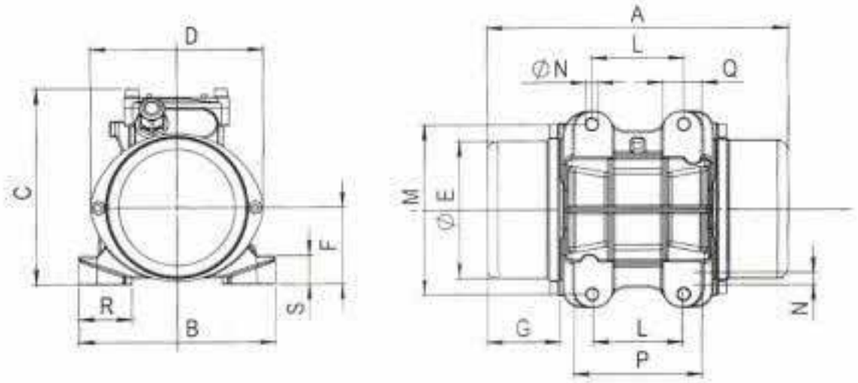

TYPE		Mechanical Features مشخصات مکانیکی						Electrical Features مشخصات الکتریکی						
		SPEED (rpm)	FORCE (Kg)	FORCE (kN)	POWER (Hp)	POWER (Kw)	WEIGHT (Kg)	FREQUENCY (Hz)	VOLT (V)	Amp (A)	Cos.Fi (φ)	CONN	IP	CABLE ENTRY THREAD
MVSI 200/15	3 PHASE	1500	215	2.0	0.3	0.2	19	50	220 / 380	0.5	0.78	△/Y	65-7	PG 13.5
	1 PHASE													

Dimensional Features — **راهنمای ابعاد در شکل بالای صفحه نشان داده شده است** — **مشخصات ابعادی (به میلی متر)**

TYPE	طول (A)	عرض (B)	ارتفاع (C)	فاصله قطری دوپیچ دریوش (D)	قطر دریوش (ØE)	فاصله کف تا مرکز دریوش (F)	طول دریوش (G)	فاصله طولی مرکز سوراخ ها (L)	فاصله عرضی مرکز سوراخ ها (M)	قطر سوراخ ها (ØN)	فاصله طولی پایه ها (P)	ضخامت طولی پایه ها (Q)	ضخامت عرض پایه ها (R)	گوشت پایه ها (S)
MVSI 200/15	350	176	207	180	144	92	95	100	143	4x13	138	36	47	46

pilsa
electric vibrator

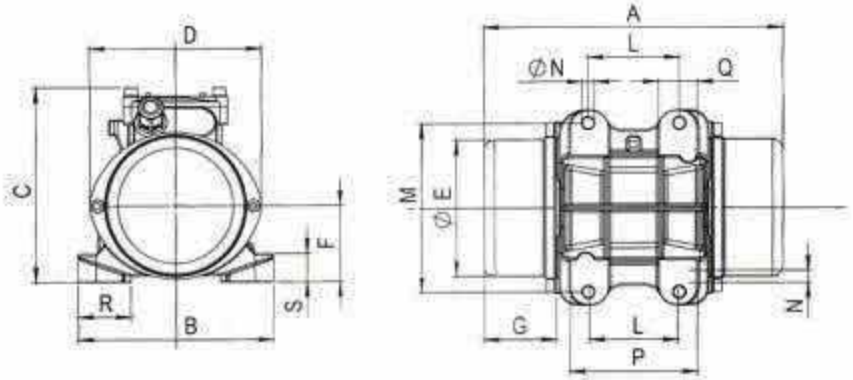

TYPE		Mechanical Features مشخصات مکانیکی						Electrical Features مشخصات الکتریکی						
		SPEED (rpm)	FORCE (Kg)	FORCE (kN)	POWER (Hp)	POWER (Kw)	WEIGHT (Kg)	FREQUENCY (Hz)	VOLT (V)	Amp (A)	Cos.Fi (φ)	CONN	IP	CABLE ENTRY THREAD
MVSI 300/15	3 PHASE	1500	300	2.94	0.4	0.3	19	50	220 / 380	0.6	0.78	Δ / Y	65-7	PG 13.5
	1 PHASE													

Dimensional Features — **راهنمای ابعاد در شکل بالای صفحه نشان داده شده است** — **مشخصات ابعادی (به میلی متر)**

TYPE	طول (A)	عرض (B)	ارتفاع (C)	فاصله قطری دوپیچ دریوش (D)	قطر دریوش (∅E)	فاصله کف تا مرکز دریوش (F)	طول دریوش (G)	فاصله طولی مرکز سوراخ ها (L)	فاصله عرضی مرکز سوراخ ها (M)	قطر سوراخ ها (∅N)	فاصله طولی پایه ها (P)	ضخامت طولی پایه ها (Q)	ضخامت عرض پایه ها (R)	گوشت پایه ها (S)
MVSI 300/15	350	176	207	180	144	92	95	100	143	4x13	138	36	47	46

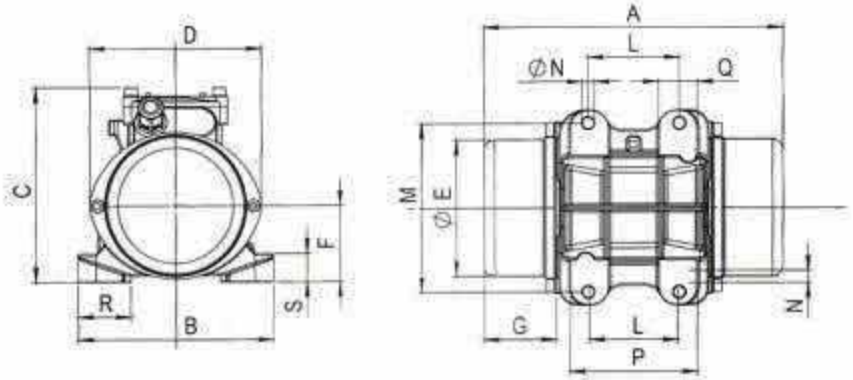

TYPE		Mechanical Features مشخصات مکانیکی						Electrical Features مشخصات الکتریکی						
		SPEED (rpm)	FORCE (Kg)	FORCE (kN)	POWER (Hp)	POWER (Kw)	WEIGHT (Kg)	FREQUENCY (Hz)	VOLT (V)	Amp (A)	Cos.Fi (φ)	CONN	IP	CABLE ENTRY THREAD
MVSI 400/15	3 PHASE	1500	443	4.34	0.5	0.4	19	50	220 / 380	0.7	0.78	Δ / Y	65-7	PG 13.5
	1 PHASE													

Dimensional Features — **راهنمای ابعاد در شکل بالای صفحه نشان داده شده است** — **مشخصات ابعادی (به میلی متر)**

TYPE	طول (A)	عرض (B)	ارتفاع (C)	فاصله قطری دوپیچ دریوش (D)	قطر دریوش (ØE)	فاصله کف تا مرکز دریوش (F)	طول دریوش (G)	فاصله طولی مرکز سوراخ ها (L)	فاصله عرضی مرکز سوراخ ها (M)	قطر سوراخ ها (ØN)	فاصله طولی پایه ها (P)	ضخامت طولی پایه ها (Q)	ضخامت عرض پایه ها (R)	گوشت پایه ها (S)
MVSI 400/15	350	176	207	180	144	92	95	100	143	4x13	138	36	47	46

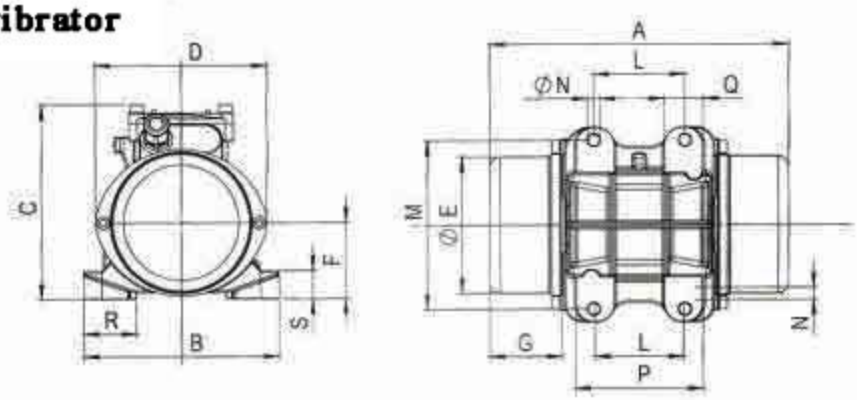

TYPE		Mechanical Features مشخصات مکانیکی						Electrical Features مشخصات الکتریکی						
		SPEED (rpm)	FORCE (Kg)	FORCE (kN)	POWER (Hp)	POWER (Kw)	WEIGHT (Kg)	FREQUENCY (Hz)	VOLT (V)	Amp (A)	Cos.Fi (φ)	CONN	IP	CABLE ENTRY THREAD
MVSI 500/15	3 PHASE	1500	513	5.0	1.0	0.8	33	50	220 / 380	1.3	0.78	Δ/Y	65-7	PG 16.0
	1 PHASE	----	----	----	----	----	----	----	----	----	----	----	----	----

Dimensional Features — **راهنمای ابعاد در شکل بالای صفحه نشان داده شده است** — **مشخصات ابعادی (به میلی متر)**

TYPE	طول (A)	عرض (B)	ارتفاع (C)	فاصله قطری دوپیچ درپوش (D)	قطر درپوش (ØE)	فاصله کف تا مرکز درپوش (F)	طول درپوش (G)	فاصله طولی مرکز سوراخ ها (L)	فاصله عرضی مرکز سوراخ ها (M)	قطر سوراخ ها (ØN)	فاصله طولی پایه ها (P)	ضخامت طولی پایه ها (Q)	ضخامت عرض پایه ها (R)	گوشت پایه ها (S)
MVSI 500/15	395	205	210	203	167	88	87	123	169	4x15	158	42	41	46

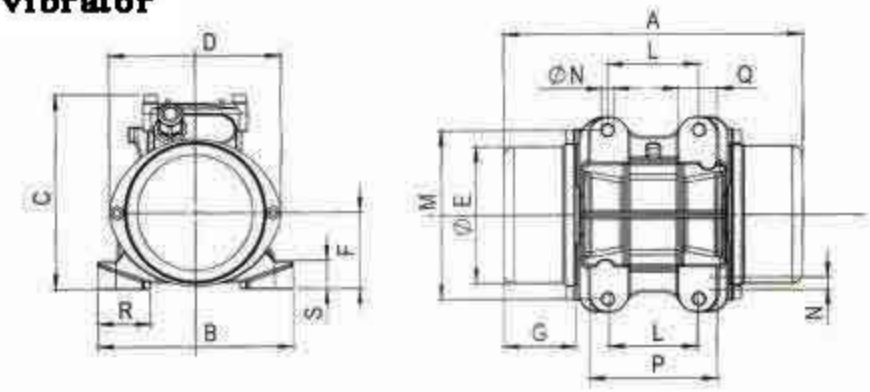

TYPE		Mechanical Features / مشخصات مکانیکی						Electrical Features / مشخصات الکتریکی						
		SPEED (rpm)	FORCE (Kg)	FORCE (kN)	POWER (Hp)	POWER (Kw)	WEIGHT (Kg)	FREQUENCY (Hz)	VOLT (V)	Amp (A)	Cos.Fi (φ)	CONN	IP	CABLE ENTRY THREAD
MVSI 600/15	3 PHASE	1500	600	5.8	1.1	0.9	33	50	220 / 380	1.5	0.78	Δ / Y	65-7	PG 16.0
	1 PHASE	----	----	----	----	----	----	----	----	----	----	----	----	----

Dimensional Features — **راهنمای ابعاد در شکل بالای صفحه نشان داده شده است** — **مشخصات ابعادی (به میلی متر)**

TYPE	طول (A)	عرض (B)	ارتفاع (C)	فاصله قطری دوپیچ درپوش (D)	قطر درپوش (ØE)	فاصله کف تا مرکز درپوش (F)	طول درپوش (G)	فاصله طولی مرکز سوراخ ها (L)	فاصله عرضی مرکز سوراخ ها (M)	قطر سوراخ ها (ØN)	فاصله طولی پایه ها (P)	ضخامت طولی پایه ها (Q)	ضخامت عرض پایه ها (R)	گوشت پایه ها (S)
MVSI 600/15	395	205	210	203	167	88	87	123	169	4x15	158	42	41	46

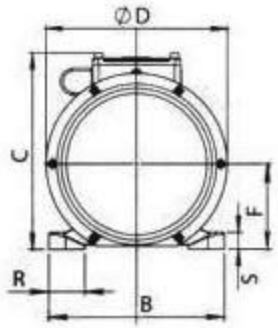

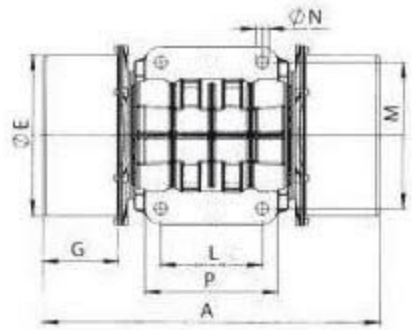

TYPE		Mechanical Features مشخصات مکانیکی						Electrical Features مشخصات الکتریکی						
		SPEED (rpm)	FORCE (Kg)	FORCE (kN)	POWER (Hp)	POWER (Kw)	WEIGHT (Kg)	FREQUENCY (Hz)	VOLT (V)	Amp (A)	Cos.Fi (φ)	CONN	IP	CABLE ENTRY THREAD
MVSI 1200/15	3 PHASE	1500	1288	12.76	1.3	1	80	50	220 / 380	2	0.78	Δ / Y	65-7	PG 16.0
	1 PHASE	----	----	----	----	----	----	----	----	----	----	----	----	----

Dimensional Features — **راهنمای ابعاد در شکل بالای صفحه نشان داده شده است** — **مشخصات ابعادی (به میلی متر)**

TYPE	طول (A)	عرض (B)	ارتفاع (C)	فاصله قطری دوپیچ درپوش (D)	قطر درپوش (∅E)	فاصله کف تا مرکز درپوش (F)	طول درپوش (G)	فاصله طولی مرکز سوراخ ها (L)	فاصله عرضی مرکز سوراخ ها (M)	قطر سوراخ ها (∅N)	فاصله طولی پایه ها (P)	ضخامت طولی پایه ها (Q)	ضخامت عرض پایه ها (R)	گوشت پایه ها (S)
MVSI 1200/15	560	260	245	270	214	112	138	155	225	4x20	320	X	40	35

pilsa
electric vibrator

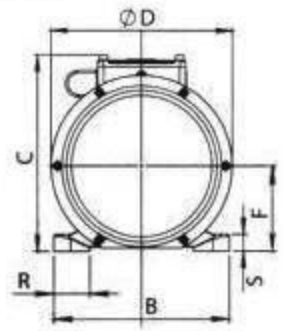

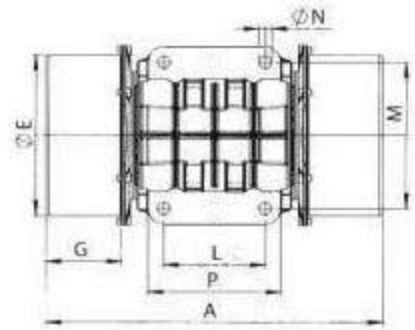

TYPE		Mechanical Features مشخصات مکانیکی						Electrical Features مشخصات الکتریکی						
		SPEED (rpm)	FORCE (Kg)	FORCE (kN)	POWER (Hp)	POWER (Kw)	WEIGHT (Kg)	FREQUENCY (Hz)	VOLT (V)	Amp (A)	Cos.Fi (φ)	CONN	IP	CABLE ENTRY THREAD
MVSI 1500/15	3 PHASE	1500	1598	15.96	1.4	1.1	80	50	220 / 380	2.5	0.78	Δ/Y	65-7	PG 16.0
	1 PHASE	----	----	----	----	----	----	----	----	----	----	----	----	----

Dimensional Features — **راهنمای ابعاد در شکل بالای صفحه نشان داده شده است** — **مشخصات ابعادی (به میلی متر)**

TYPE	طول (A)	عرض (B)	ارتفاع (C)	فاصله قطری دوپیچ درپوش (D)	قطر درپوش (ØE)	فاصله کف تا مرکز درپوش (F)	طول درپوش (G)	فاصله طولی مرکز سوراخ ها (L)	فاصله عرضی مرکز سوراخ ها (M)	قطر سوراخ ها (ØN)	فاصله طولی پایه ها (P)	ضخامت طولی پایه ها (Q)	ضخامت عرض پایه ها (R)	گوشت پایه ها (S)
MVSI 1500/15	560	260	245	270	214	112	138	155	225	4x20	320	X	40	35

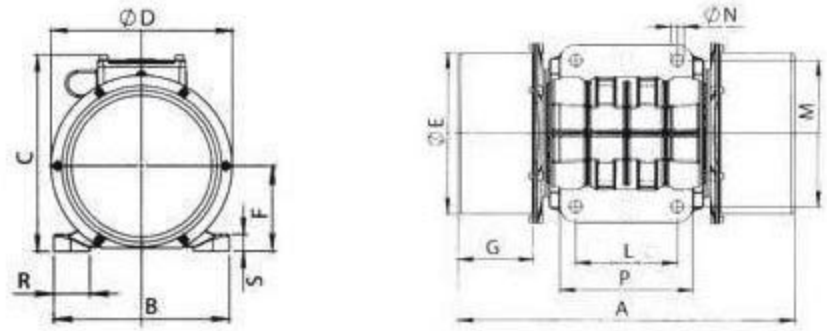

TYPE		Mechanical Features مشخصات مکانیکی						Electrical Features مشخصات الکتریکی						
		SPEED (rpm)	FORCE (Kg)	FORCE (kN)	POWER (Hp)	POWER (Kw)	WEIGHT (Kg)	FREQUENCY (Hz)	VOLT (V)	Amp (A)	Cos.Fi (φ)	CONN	IP	CABLE ENTRY THREAD
MVSI 1800/15	3 PHASE	1500	1840	18	1.5	1.2	80	50	220 / 380	2.7	0.78	Δ/Y	65-7	PG 16.0
	1 PHASE	----	----	----	----	----	----	----	----	----	----	----	----	----

Dimensional Features — راهنمای ابعاد در شکل بالای صفحه نشان داده شده است — **مشخصات ابعادی (به میلی متر)**

TYPE	طول (A)	عرض (B)	ارتفاع (C)	فاصله قطری دوپیچ درپوش (D)	قطر درپوش (ØE)	فاصله کف تا مرکز درپوش (F)	طول درپوش (G)	فاصله طولی مرکز سوراخ ها (L)	فاصله عرضی مرکز سوراخ ها (M)	قطر سوراخ ها (ØN)	فاصله طولی پایه ها (P)	ضخامت طولی پایه ها (Q)	ضخامت عرض پایه ها (R)	گوشت پایه ها (S)
MVSI 1800/15	560	260	245	270	214	112	138	155	225	4x20	320	X	40	35

pilsa
electric vibrator

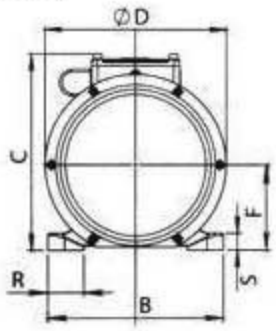

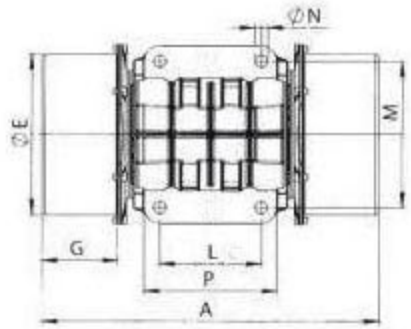

TYPE		Mechanical Features / مشخصات مکانیکی						Electrical Features / مشخصات الکتریکی						
		SPEED (rpm)	FORCE (Kg)	FORCE (kN)	POWER (Hp)	POWER (Kw)	WEIGHT (Kg)	FREQUENCY (Hz)	VOLT (V)	Amp (A)	Cos.Fi (φ)	CONN	IP	CABLE ENTRY THREAD
MVSI 2200/15	3 PHASE	1500	2200	22	2.0	1.6	80	50	220 / 380	3	0.78	Δ/Y	65-7	PG 16.0
	1 PHASE	----	----	----	----	----	----	----	----	----	----	----	----	----

Dimensional Features — **راهنمای ابعاد در شکل بالای صفحه نشان داده شده است** — **مشخصات ابعادی (به میلی متر)**

TYPE	طول (A)	عرض (B)	ارتفاع (C)	فاصله قطری دوپیچ درپوش (D)	قطر درپوش (∅E)	فاصله کف تا مرکز درپوش (F)	طول درپوش (G)	فاصله طولی مرکز سوراخ ها (L)	فاصله عرضی مرکز سوراخ ها (M)	قطر سوراخ ها (∅N)	فاصله طولی پایه ها (P)	ضخامت طولی پایه ها (Q)	ضخامت عرض پایه ها (R)	گوشت پایه ها (S)
MVSI 2200/15	560	260	245	270	214	112	138	155	225	4x20	320	X	40	35

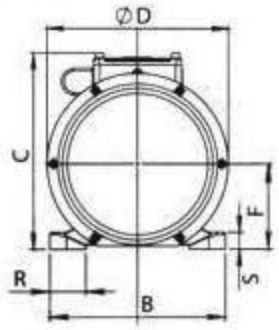

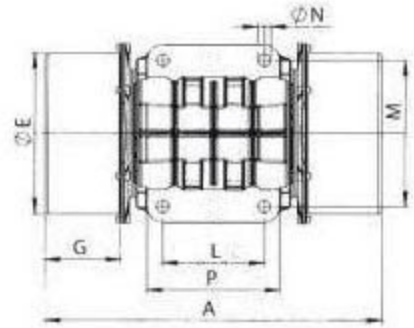

TYPE		Mechanical Features مشخصات مکانیکی						Electrical Features مشخصات الکتریکی						
		SPEED (rpm)	FORCE (Kg)	FORCE (kN)	POWER (Hp)	POWER (Kw)	WEIGHT (Kg)	FREQUENCY (Hz)	VOLT (V)	Amp (A)	Cos.Fi (φ)	CONN	IP	CABLE ENTRY THREAD
MVSI 2500/15	3 PHASE	1500	2450	24	2.2	1.7	80	50	220 / 380	3.2	0.78	Δ/Y	65-7	PG 16.0
	1 PHASE	----	----	----	----	----	----	----	----	----	----	----	----	----

Dimensional Features — راهنمای ابعاد در شکل بالای صفحه نشان داده شده است — **مشخصات ابعادی (به میلی متر)**

TYPE	طول (A)	عرض (B)	ارتفاع (C)	فاصله قطری دوپیچ درپوش (D)	قطر درپوش (∅E)	فاصله کف تا مرکز درپوش (F)	طول درپوش (G)	فاصله طولی مرکز سوراخ ها (L)	فاصله عرضی مرکز سوراخ ها (M)	قطر سوراخ ها (∅N)	فاصله طولی پایه ها (P)	ضخامت طولی پایه ها (Q)	ضخامت عرض پایه ها (R)	گوشت پایه ها (S)
MVSI 2500/15	560	260	245	270	214	112	138	155	225	4x20	320	X	40	35

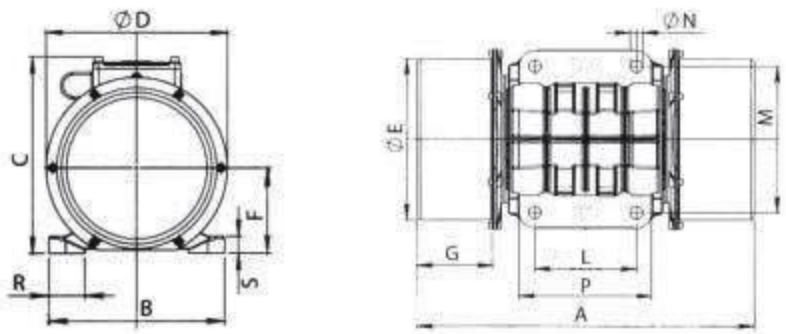

TYPE		Mechanical Features مشخصات مکانیکی						Electrical Features مشخصات الکتریکی						
		SPEED (rpm)	FORCE (Kg)	FORCE (kN)	POWER (Hp)	POWER (Kw)	WEIGHT (Kg)	FREQUENCY (Hz)	VOLT (V)	Amp (A)	Cos.Fi (φ)	CONN	IP	CABLE ENTRY THREAD
MVSI 4300/15	3 PHASE	1500	4300	43.0	4.0	3.0	165	50	660 / 380	5.5	0.78	Δ / Y	65-7	PG 21.0
	1 PHASE	----	----	----	----	----	----	----	----	----	----	----	----	----

Dimensional Features — راهنمای ابعاد در شکل بالای صفحه نشان داده شده است — **مشخصات ابعادی (به میلی متر)**

TYPE	طول (A)	عرض (B)	ارتفاع (C)	فاصله قطری دوپیچ درپوش (D)	قطر درپوش (∅E)	فاصله کف تا مرکز درپوش (F)	طول درپوش (G)	فاصله طولی مرکز سوراخ ها (L)	فاصله عرضی مرکز سوراخ ها (M)	قطر سوراخ ها (∅N)	فاصله طولی پایه ها (P)	ضخامت طولی پایه ها (Q)	ضخامت عرض پایه ها (R)	گوشت پایه ها (S)
MVSI 4300/15	650	360	310	375	300	295	195	180	280	4x26	336	X	80	49

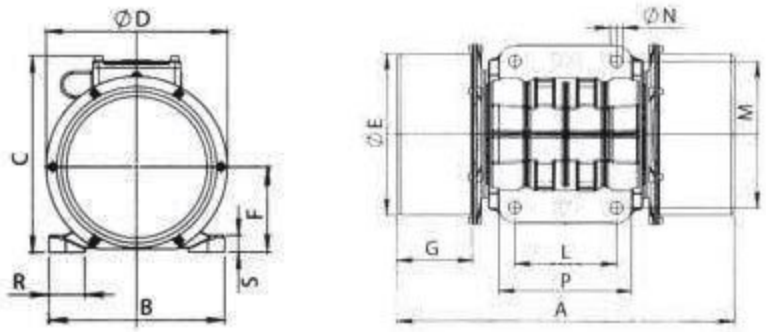

TYPE		Mechanical Features مشخصات مکانیکی						Electrical Features مشخصات الکتریکی						
		SPEED (rpm)	FORCE (Kg)	FORCE (kN)	POWER (Hp)	POWER (Kw)	WEIGHT (Kg)	FREQUENCY (Hz)	VOLT (V)	Amp (A)	Cos.Fi (φ)	CONN	IP	CABLE ENTRY THREAD
MVSI 5000/15	3 PHASE	1500	5000	50.0	5.5	4.0	185	50	660 / 380	6.5	0.78	Δ/Y	65-7	PG 21.0
	1 PHASE	----	----	----	----	----	----	----	----	----	----	----	----	----

Dimensional Features — **راهنمای ابعاد در شکل بالای صفحه نشان داده شده است** — **مشخصات ابعادی (به میلی متر)**

TYPE	طول (A)	عرض (B)	ارتفاع (C)	فاصله قطری دوپیچ درپوش (D)	قطر درپوش (∅E)	فاصله کف تا مرکز درپوش (F)	طول درپوش (G)	فاصله طولی مرکز سوراخ ها (L)	فاصله عرضی مرکز سوراخ ها (M)	قطر سوراخ ها (∅N)	فاصله طولی پایه ها (P)	ضخامت طولی پایه ها (Q)	ضخامت عرض پایه ها (R)	گوشت پایه ها (S)
MVSI 5000/15	680	360	310	375	300	295	195	180	280	4x26	336	X	80	49